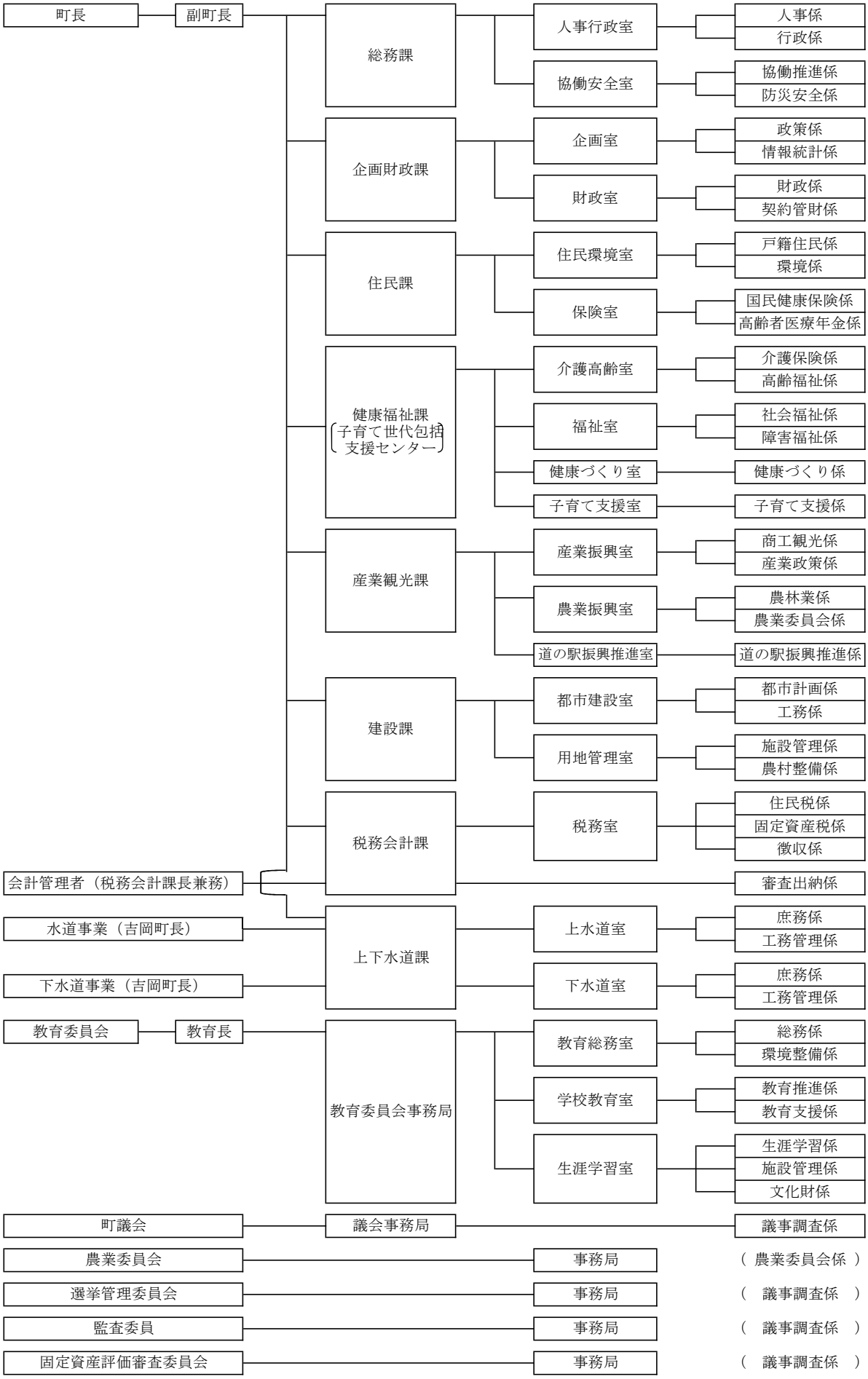吉岡町行政機構図（令和６年４月１日）